FISCHER MESS- UND REGELTECHNIK

Feuille de données

DA08 | Appareil de mesure de pression différentielle

Utilisation

Ces appareils de mesure de pression différentielle servent à mesurer et indiquer des pressions différentielles basses et très basses dans plusieurs secteurs de l'industrie de la technique de mesures, en autre la surveillance de filtres à déroulement, de ventilateurs, de tubes venturi, etc. Ils sont parfaitement adaptés pour la mesure des fluides gazeux qui ne sont ni trop agressifs ni nocifs.

Assemblage et mode de fonctionnement

Un mécanisme de mesure à capsule est monté dans un boîtier étanche aux pressions. La pression la plus haute agit sur le côté intérieur de la capsule, le côté de la pression basse est conduit dans le boîtier étanche.

La différence de pression (pression différentielle) qui s'établie entre l'intérieur et l'extérieur de l'élément de mesure déforme le ressort à capsule.

Cette déformation du ressort à capsule est transformée par un mécanisme à aiguille en une indication de valeur de mesure proportionnelle à la pression différentielle.

Schéma de fonctionnement

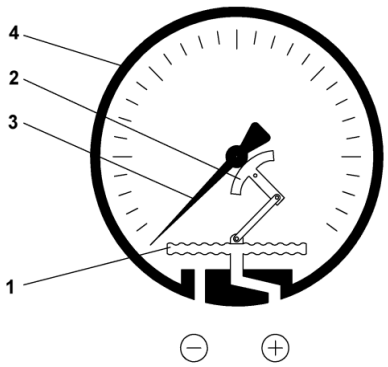

1 Élément de mesure (Ressort à capsule)
2 Cadran à aiguille
3 Aiguille d'indication
4 Boîtier étanche

Caractéristiques principales

- Plages de mesure à partir de 4 mbars
- Montage technique facile
- Mécanisme de mesure sans entretien

Secteurs d'utilisation

- Technique de mesures de Process
- Technique d'aération

09005368 DB_FR_DA08 Rev.C 03/15

Données techniques

	Généralités
Plage de mesure	0...6 mbars à 0...160 mbars (voir le code de commande)
Pression nominale du système de mesure	Pour les plages de mesure ≤ 16 mbars 10 fois l'étendue de mesure; Pour les plages de mesure > 16 mbars max. 200 mbars
Pression de service stat. max.	200 mbars
Précision de mesure	Classe 1,6 selon la norme DIN EN 837
Température ambiante admissible	-20...+70°C
Température du fluide admissible	max. 50°C
Affichage de la valeur de mesure	Boîtier rond ø 100, cadran 270°
Raccordement à la pression	Vers l'arrière ou vers le bas (suivant construction, voir code de commande)
Réglage du point zéro	Placé à l'avant sur l'échelle
	Matériaux
Boîtier	Aluminium, laqué noir
Ressort à capsule	$CuBe_2$
Couvercle (voyant)	Verre acrylique
Système d'indication (Cadran à aiguille)	Laiton

Schémas cotés

(Toutes les dimensions sont en mm sauf indication contraire)

Montage mural

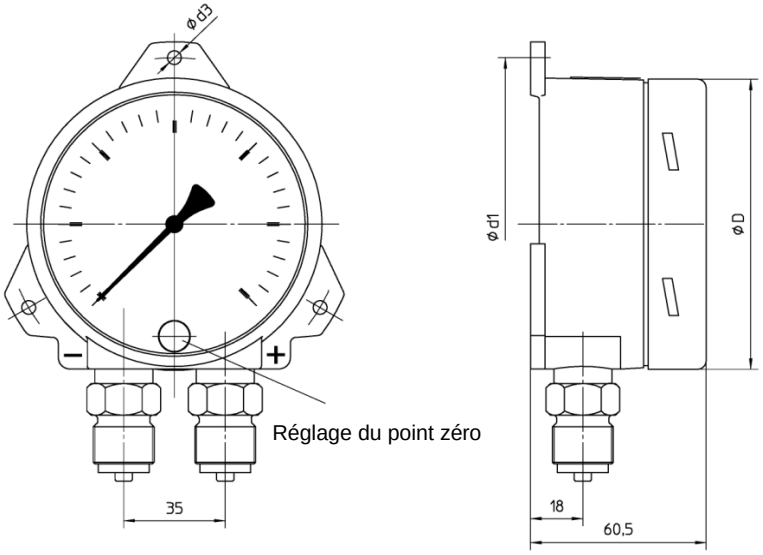

NG	ØD	Ød1	dØ2	Ød3
100	101	116	132	4,8

Variantes de Conexión

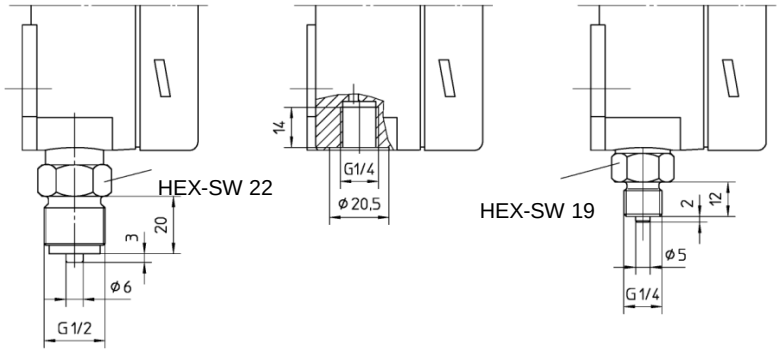

Montage sur panneau

(Avec raccord à l'arrière)

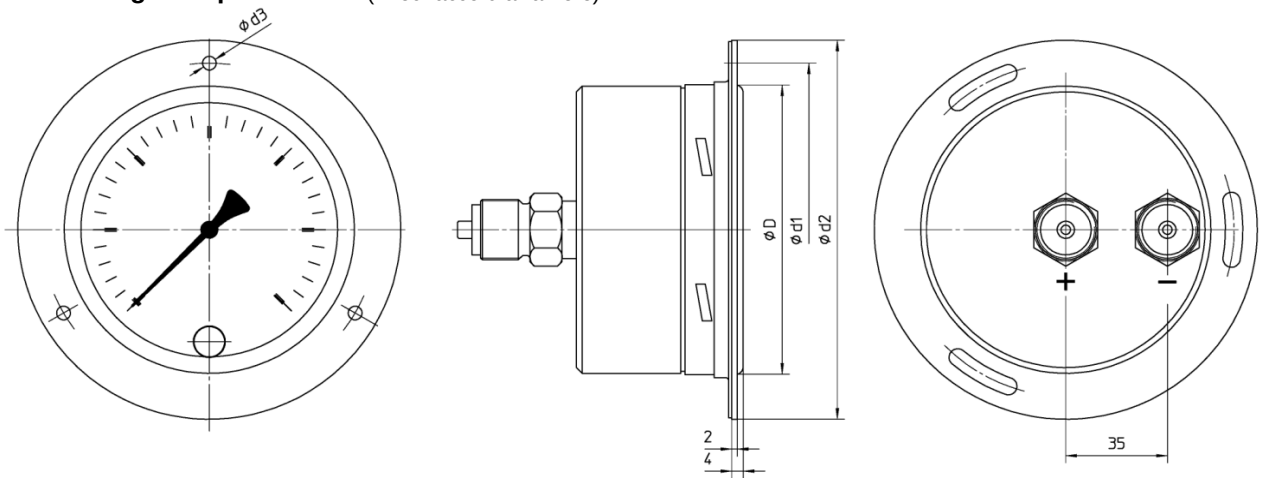

Code de commande

Appareil de mesure de pression différentielle

Type DA08 [ ][ ] **A** **0** [ ][ ][ ][ ]

Plage de mesure

0 … 6 mbar	>	**5 3**
0 … 10 mbar	>	**5 4**
0 … 16 mbar	>	**5 5**
0 … 25 mbar	>	**5 6**
0 … 40 mbar	>	**5 7**
0 … 60 mbar	>	**5 8**
0 … 100 mbar	>	**5 9**
0 … 600 Pa	>	**D 8**
0 … 1000 Pa	>	**D 9**
0 … 1600 Pa	>	**E 1**
0 … 2500 Pa	>	**E 2**
0 … 4000 Pa	>	**E 3**

Pression nominale du système de mesure

200 mbars	>	**A**

Raccords à la pression

Taraudage intérieur G 1/4	>	**0 1**
Raccord mâle filetage extérieur G 1/4 B en laiton	>	**0 6**
Raccord mâle filetage extérieur G 1/2 B en laiton (nécessaire pour la combinaison avec l'accessoire DZ43/44)	>	**0 8**
Vissage bague coupante en laiton pour tube 6 mm	>	**2 8**
Vissage bague coupante en laiton pour tube 8 mm	>	**2 9**
Vissage bague coupante en laiton pour tube 10 mm	>	**3 0**
Vissage en alu pour tube 6/4 mm tuyau avec étranglement	>	**4 7**
Vissage en alu pour tube 8/6 mm tuyau avec étranglement	>	**4 8**

Affichage de la valeur de mesure

Boîtier en aluminium avec bague à baïonnette ø 100	>	**U**

Type de montage

Montage mural (raccords vers le bas)	>	**B**
Bague frontal pour montage sur tableau (Raccords vers le bas)	>	**L**
Bague frontal pour montage sur tableau (Raccords à l'arrière)	>	**G**

Fischer Mess- und Regeltechnik GmbH • Bielefelder Str. 37a • D-32107 Bad Salzuflen • Tel. +49 5222 9740 • Fax +49 5222 7170 •
eMail: info@fischermesstechnik.de • www.fischermesstechnik.de